2584702-I DE/EN/FR 2008

condair

EL SERIES

Condair **EL**

ERSATZTEILE / SPARE PARTS / PIECES DE RECHANGE

Änderungen vorbehalten! / Subject to change! / Modifications réservées!

Pos.	Artikel Article Article	Zusatz Completion Complément	Voltage 200V / 1~	230V / 1~	240V / 1~	200V / 3~	230V / 3~	400V / 3~	415V / 3~	440V / 3~	460V / 3~	480V / 3~	500V / 3~	600V / 3~	Art.-/SAP-Nr. Art.-/SAP-No. Art.-/SAP-No.
100	Sensorstecker mit Kabel	pro Zylinder / per cylinder / par cylindre	1	1	1	1	1	1	1	1	1	1	1	1	2584641
	Sensor plug with cable														
	Fiche de connexion du senseur avec câble														
101	Kabelbaum kpl.	5…8 kg/h		1	1										2584642
	Cable tree cpl.	5...8 kg/h					1	1	1	1	1	1	1	1	2584646
	Faisceau de câble cpl.	10 kg/h		1	1										2584643
		10...15 kg/h					1	1	1	1	1	1	1	1	2584644
		20...24 kg/h					1								2584645
		20..24 kg/h						1	1	1	1	1	1	1	2584644
		30 kg/h					1	1	1						2584645
		30 kg/h								1	1	1	1	1	2584644
		35...45 kg/h					2	1	1	1	1	1	1	1	2584645
		50 kg/h					2								2584645
		50 kg/h						2	2	2	2	2	2	2	2584644
		60 kg/h					2	2	2						2584645
		60 kg/h								2	2	2	2	2	2584644
		70...90 kg/h					3	2	2	2	2	2	2	2	2584645
		105...135 kg/h					4	3	3						2584645
		152...180 kg/h						4	4						2584645
		L 50..90 kg/h						1	1						2584647
		Japan / Japan / Japon													
		5…8 kg/h	1												2584639
		5…8 kg/h				1									2584640
		10…15 kg/h				1									2584677
		20 kg/h				1									2584679
		24…30 kg/h				1									2584678
		35…45 kg/h				2									2584679
		50…60 kg/h				2									2584678
102	Dampfzylinderstecker, 3 Stk.	ø 5 mm (5...8 kg/h)				1	1	1							1102495
	Cylinder plug, 3 pcs	ø 6 mm (5...45 kg/h)	1	1	1	1	1	1	1	1	1	1	1	1	1101868
	Fiche de connexion du cylindre, 3 pcs														
103	Klammern zu reinigbarem Dampfzylinder, 4 Stk.		1	1	1	1	1	1	1	1	1	1	1	1	1115790
	Clip to cleanable steam cylinder, 4 pcs														
	Clip pour cyl. à vapeur nettoyable, 4 pcs														
104	O-Ring zu reinigbarem Dampfzylinder	D301 (5…8 kg/h)	1	1	1	1	1	1	1	1	1	1	1	1	1115787
	O-ring seal to cleanable steam cylinder	D401 (10…15 kg/h)				1	1	1	1	1	1	1	1	1	1115788
	O-ring pour cylindre à vapeur nettoyable	D601 (20…45 kg/h)				1	1	1	1	1	1	1	1	1	1115789
105	Dichtungsring zu reinigbarem Dampfzylinder, 4 Stk.			1	1	1	1	1	1	1	1	1	1	1	1102225
	Seal ring to cleanable steam cylinder, 4 pcs														
	Joint ring pour cylindre à vapeur nettoyable, 4 pcs														
106	Elektroden-Set (ohne Schikane)	E342 (D342)	1	1	1										1115779
	Set electrodes (without divider)	E343 (D343/363)				1	1	1	1	1	1	1	1	1	1115780
	Set electrodes (sans chicane de separation)	E444 (D444/464)				1	1	1	1	1	1	1	1	1	1115781
		E644 (D644/664)						1	1	1	1	1	1	1	1115782
		E654 (D654/674)						1	1	1	1	1	1	1	1115783

Pos.	Artikel Article Article	Zusatz Completion Complément	Voltage 200V / 1~	230V / 1~	240V / 1~	200V / 3~	230V / 3~	400V / 3~	415V / 3~	440V / 3~	460V / 3~	480V / 3~	500V / 3~	600V / 3~	Art.-/SAP-Nr. Art.-/SAP-No. Art.-/SAP-No.
107	Schikanen zu reinigbarem Dampfzylinder	D363						1	1	1	1	1	1	1	1115784
	Divider to cleanable steam cylinder	D464						1	1	1	1	1	1	1	1115785
	Chicane de séparation pour cylindre à vapeur nettoyable	D664/674						1	1	1	1	1	1	1	1115786
108	Sieb zu reinigbarem Dampfzylinder	3-600	1	1	1	1	1	1	1	1	1	1	1	1	1106695
	Strainer to cleanable steam cylinder														
	Filtre de séparation pour cylindre à vapeur nettoyable														
109	Austauschzylinder	A342 (5…10 kg/h)	1	1	1										5020006
	Exchange cylinder	A343 (5…8 kg/h)				1	1	1*							5020007
	Cylindre à échanger	A363 (5…8 kg/h)						1	1	1	1	1	1	1	5020010
		A444 (10…15 kg/h)				1	1	1*						1	5020012
		A464 (10…15 kg/h)						1	1	1	1	1	1	1	5020014
		A644 (24...30 kg/h)				1	1	1*							5020021
		A654 (20 kg/h)				1	1	1*							5020022
		A664 (30...45 kg/h)						1	1	1	1	1	1	1	5020024
		A674 (20...24 kg/h)						1	1	1	1	1	1	1	5020025
110	Reinigbare Zylinder mit Elektroden	D342 (5…8 kg/h)	1	1	1										5020032
	Cleanable steam cylinder with electrodes	D343 (5…8 kg/h)				1	1	1*							5020033
	Cylindre nettoyable avec électrodes	D363 (5…8 kg/h)						1	1	1	1	1	1	1	5020036
		D444 (10…15 kg/h)				1	1	1*						1	5020037
	* Niedrige Leitfähigkeit < 125 µS	D464 (10…15 kg/h)						1	1	1	1	1	1	1	5020038
	* Low Conductivity < 125 µS	D644 (24...30 kg/h)				1	1	1*							5020039
	* Basse conductivité < 125 µS	D654 (20 kg/h)				1	1	1*							5020040
		D664 (30...45 kg/h)						1	1	1	1	1	1	1	5020041
		D674 (20...24 kg/h)						1	1	1	1	1	1	1	5020042
111	Reinigbarer Dampfzylinder (leer)	D301 (5…8 kg/h)	1	1	1	1	1	1	1	1	1	1	1	1	1115776
	Cleanable steam cylinder (empty)	D401 (10…15 kg/h)				1	1	1	1	1	1	1	1	1	1115777
	Cylindre à vapeur nettoyable (vide)	D601 (20…45 kg/h)				1	1	1	1	1	1	1	1	1	1115778
112	Spannband Dampfzylinder	5…8 kg (L= 640 mm)													2584622
	Steam cylinder retaining strap	10…15 kg (L= 790 mm)													2584623
	Bande de serrage cylindre à vapeur	20…45 kg (L= 1070 mm)													2584624

Pos.	Artikel Article Article	Zusatz Completion Complément	Voltage 200V / 1~	230V / 1~	240V / 1~	200V / 3~	230V / 3~	400V / 3~	415V / 3~	440V / 3~	460V / 3~	480V / 3~	500V / 3~	600V / 3~	Art.-/SAP-Nr. Art.-/SAP-No. Art.-/SAP-No.
200	Synchronpumpe kpl. Synchronous pump cpl. Pompe synchrone cpl.	pro Zylinder / per cylinder / par cylindre	1	1	1	1	1	1	1	1	1	1	1	1	2579872
201	Dichtring Pumpengehäuse Gasket for pump housing Joint pour boîtier de pompe	pro Zylinder / per cylinder / par cylindre	1	1	1	1	1	1	1	1	1	1	1	1	2550469
202	Ablaufbecher kpl. Drain cup cpl. Godet d'écoulement cpl.	pro Zylinder / per cylinder / par cylindre	1	1	1	1	1	1	1	1	1	1	1	1	2579873
203	Einlassventil kpl. Solenoid inlet valve cpl. Vanne d'alimentation cpl.	0.5 l/min. (5…8 kg/h) 1.2 l/min. (10…15 kg/h) 2.5 l/min. (20...45 kg/h)	1 	1 	1 	1 1 1	1 1 1	1 1 1	1 1 1	1 1 1	1 1 1	1 1 1	1 1 1	1 1 1	2537275 2537276 2537277
204	Doppel-Einlassventil DWC kpl. Double solenoid inlet valve DWC cpl. Double-vanne d'alimentation DWC cpl.	0.5 l/min. (5…8 kg/h) 1.2 l/min. (10…15 kg/h) 2.5 l/min. (20...45 kg/h)	1 	1 	1 	1 1 1	1 1 1	1 1 1	1 1 1	1 1 1	1 1 1	1 1 1	1 1 1	1 1 1	2584680 2584681 2584682
205	Wasserbecher kpl. Water cup cpl. Godet d'eau cpl.	5...45 kg/h	1	1	1	1	1	1	1	1	1	1	1	1	2579884
206	Schlauchset Hose set Set de tuyau	5…15 kg/h 20…45 kg/h	1 	1 	1 	1 1	1 1	1 1	1 1	1 1	1 1	1 1	1 1	1 1	2584615 2584616
207	Pumpen-Schlauchset Hose set for drain pump Set de tuyau pour pompe	5…15 kg/h 20…45 kg/h	1 	1 	1 	1 1	1 1	1 1	1 1	1 1	1 1	1 1	1 1	1 1	2584617 2584618
208	Schlauchklemmenset Hose clip set Set serre-joint de tuyau	5...45 kg/h	1	1	1	1	1	1	1	1	1	1	1	1	2579889
209	Set Ablaufkühlung Set drain cooling Set refroidissement d'écoulement	5…15 kg/h 20...45 kg/h	1 	1 	1 	1 1	1 1	1 1	1 1	1 1	1 1	1 1	1 1	1 1	2579890 2579901
210	Entleerungsschlauch Drain hose Tuyau d'écoulement	5…15 kg/h 20...45 kg/h	1 	1 	1 	1 1	1 1	1 1	1 1	1 1	1 1	1 1	1 1	1 1	2584619 2584620
211	Ablaufschlauch Drain hose Tuyau d'écoulement	5…45 kg/h	1	1	1	1	1	1	1	1	1	1	1	1	2584278
212	Schlauchklemme 25-40/9-W2 Hose clamp 25-40/9-W2 Serre-joint de tuyau 25-40/9-W2	pro Zylinder / per cylinder / par cylindre	1	1	1	1	1	1	1	1	1	1	1	1	1100432

Pos.	Artikel Article Article	Zusatz Completion Complément		Voltage 200V / 1~	230V / 1~	240V / 1~	200V / 3~	230V / 3~	400V / 3~	415V / 3~	440V / 3~	460V / 3~	480V / 3~	500V / 3~	600V / 3~	Art.-/SAP-Nr. Art.-/SAP-No. Art.-/SAP-No.
300	Ausblasstutzen	ø 22 mm (5…8 kg/h)		1	1	1	1	1	1	1	1	1	1	1	1	2584625
	Steam outlet hose	ø 30 mm (10…15 kg/h)				1	1	1	1	1	1	1	1	1	1	2584626
	Raccord sortie de vapeur	ø 45 mm (20…45 kg/h)					1	1	1	1	1	1	1	1	1	2584627
301	Dampfauslass	ø 22 mm (5…8 kg/h)		1	1	1	1	1	1	1	1	1	1	1	1	2584631
	Steam outlet	ø 30 mm (10…15 kg/h)				1	1	1	1	1	1	1	1	1	1	2584632
	Sortie de vapeur	ø 45 mm (20…45 kg/h)					1	1	1	1	1	1	1	1	1	2584633
302	Kupplungsmuffe kpl. Coupling sleeve cpl. Manchon d'accouplement cpl.			1	1	1	1	1	1	1	1	1	1	1	1	2530176
303	O-Ring, 10 Stk. O-ring seal, 10 pcs Joint O-ring, 10 pcs			1	1	1	1	1	1	1	1	1	1	1	1	1102867
304	Verschluss kpl. (2 Stk.) Door ock cpl. (2 pcs) Serrure cpl. (2 pcs)	5...45 kg/h			1		1	1	1	1	1	1	1	1	1	2530425
305	Geräteschalter Unit switch Interrupteur d'appareil	5...40 kg/h			1		1	1	1	1	1	1	1	1	1	2579895
306	Schütz	5 kg/h	25 A		1	1		1	1	1	1	1	1	1	1	1115507
	Contactor	8…10 kg/h	25 A					1	1	1	1	1	1	1	1	1115507
	Contacteur	8…10 kg/h	50 A		1	1										1115511
		15 kg/h	25 A						1	1	1	1	1	1	1	1115507
		15 kg/h	50 A					1								1115511
		20…24 kg/h	50 A					1	1	1	1	1	1	1	1	1115511
		30 kg/h	50 A						1	1	1	1	1	1	1	1115511
		30 kg/h	65 A					1								1115809
		35…40 kg/h	50 A					1	1	1	1	1	1	1	1	1115511
		45 kg/h	65 A					1	1	1	1	1	1	1	1	1115809
		50…60 kg/h	50 A						2	2	2	2	2	2	2	1115511
		50…60 kg/h	65 A					2								1115809
		70 kg/h	50 A					3	2	2	2	2	2	2	2	1115511
		80…90 kg/h	65 A					3	2	2	2	2	2	2	2	1115809
		105…120 kg/h	50 A						3	3						1115511
		105…135 kg/h	65 A					4	3	3						1115809
		152…160 kg/h	50 A						4	4						1115511
		180 kg/h	65 A						4	4						1115809
		Japan / Japan / Japon														
		5…8 kg/h		1			1									1120126
		10…20 kg/h					1									1116643
		24…30 kg/h					1									2529763
		35…45 kg/h					2									1116643
		50…60 kg/h					2									2529763
307	Anschlussklemmenset	5-15 kg/h		1	1	1	1	1	1	1	1	1	1	1	1	2584683
	Connecting terminals set	20-45 kg/h					1	1	1	1	1	1	1	1	1	2584684
	Set bornes de raccordement	L 35..90 kg/h							1	1						2584685
308	Steuerplatine mit Touch panel, mit EL Software Control board with touch panel, with EL Software Platine de commande avec touch panel, avec logiciel EL	pro Hauptger. / per main unit / par unité princip.		1	1	1	1	1	1	1	1	1	1	1	1	2584613
——	Smart Card Smart Card Smart Card	pro Hauptger. / per main unit / par unité princip.		1	1	1	1	1	1	1	1	1	1	1	1	2584599
309	Treiberplatine Driver board Platine driver	pro Zylinder / per cylinder / par cylindre		1	1	1	1	1	1	1	1	1	1	1	1	2584614

Pos.	Artikel Article Article	Zusatz Completion Complément	Voltage 200V / 1~	230V / 1~	240V / 1~	200V / 3~	230V / 3~	400V / 3~	415V / 3~	440V / 3~	460V / 3~	480V / 3~	500V / 3~	600V / 3~	Art.-/SAP-Nr. Art.-/SAP-No. Art.-/SAP-No.
310	Betriebs- und Störungsfernmeldung Remote operation and fault indication Télésignalisation de travail et de dérangement	5…180 kg/h	1	1	1	1	1	1	1	1	1	1	1	1	2529378
311	Zusatzplatine Accessory board Platine supplémentaire	5…180 kg/h	1	1	1	1	1	1	1	1	1	1	1	1	2529378
312	Transformator Transformer Transformateur	S / M 5...45 kg/h, 400V/230V 2xM / L 35..90 kg/h, 400V/230V ab 2019: S/M/L 400...500V/230V						1 1 1	1 1 1	1 1 1	1 1 1	1 1 1	1 1 1		2584686 2584687 2595476
313 *	Türe Wasserseite Door water side Porte côté eau	5...15 kg/h 20...45 kg/h	1	1	1	1 1	1 1	1 1	1 1	1 1	1 1	1 1	1 1	1 1	2579910 2579911
314 *	Türe Elektronikseite Door electronic side Porte côté électronique	5...15 kg/h 20...45 kg/h	1	1	1	1 1	1 1	1 1	1 1	1 1	1 1	1 1	1 1	1 1	2579912 2579913
	Türe Elektronikseite ohne Displayausschnitt Door electronic side without display cutout Porte côté électronique sans découpe affichage	20...45 kg/h	1	1	1	1	1	1	1	1	1	1	1	1	2579914
315	Bedienungspanel Front panel Tableau frontal	5...15 kg/h 20...45 kg/h	1	1	1	1 1	1 1	1 1	1 1	1 1	1 1	1 1	1 1	1 1	2579915 2579916
316	Dampfschlauch Steam hose Tuyau de vapeur	DS22 (ø22/31mm) DS60 (ø30/40mm) DS80 (ø45/57mm)	1	1	1	1 1 1	1 1 1	1 1 1	1 1 1	1 1 1	1 1 1	1 1 1	1 1 1	1 1 1	1105176 1103922 1102878
317	Schlauchbride, 2 Stk. Screw hose clamp, 2 pcs Collier de serrage, 2 pcs	für / for / pour DS22 für / for / pour DS60 für / for / pour DS80	1	1	1	1 1 1	1 1 1	1 1 1	1 1 1	1 1 1	1 1 1	1 1 1	1 1 1	1 1 1	1100432 2538894 2538898
318	Stromsensoren kpl. Current sensors assembly Capteurs de courant cpl.	pro Zylinder / per cylinder / par cylindre	1	1	1	1	1	1	1	1	1	1	1	1	2584757
—	Kabel, Stromsensoren zu Treiberplatine Cable, Current Sensors to Driver Board Câble, capteurs de courant vers platine de régulation	pro Zylinder / per cylinder / par cylindre	1	1	1	1	1	1	1	1	1	1	1	1	2584758
—	Kondensatschlauch Condensate hose Tuyau de condensat	KS10 (ø8/12mm)	1	1	1	1	1	1	1	1	1	1	1	1	1103350
—	Verbindungskabel IC zu Treiberplatine Cable IC to Driverbaord A Câble de connexion IC vers platine de régulation A	S / M 5…180 kg/h L 50…90 kg/h	1	1	1	1	1	1 1	1 1	1	1	1	1	1	2579925 2584635
—	Verbindungskabel Treiberplatine A und B Cable Driverboard A to B Câble de connexion platine de régulation A et B	1.5 m - 35...90 kg/h 6.0 m - 35...90 kg/h L 35…90 kg/h					1 1	1 1 1	1 1 1	1 1	1 1	1 1	1 1	1 1	2579894 2583670 2584621
—	Kabel Treiberplatine zu Einlassventil und Ablaufpumpe Cable Driver board to Inlet Valve and Drain Pump Câble platine de rég. à vanne d'admis. et pompe d'écoul.	5…15 kg/h 20…45 kg/h L 50…90 kg/h	1	1	1	1 1	1 1	1 1 1	1 1 1	1 1	1 1	1 1	1 1	1 1	2584636 2584637 2584638
—	Linkupkabel Linkup cable Câble linkup	2.6 m - 35...90 kg/h 6.0 m - 70...135 kg/h													2584154 2584155
—	Sicherungsset Fuses set Set fusibles	5x20 500mAT, 3 pcs 5x20 1AT, 3 pcs 5x20 6.3AT, 3 pcs													2584688 2545846 2536025

* Lieferfrist ca. 6 Wochen / Delivery time approx. 6 / Délai de livraison approx. 6 semaines weeks

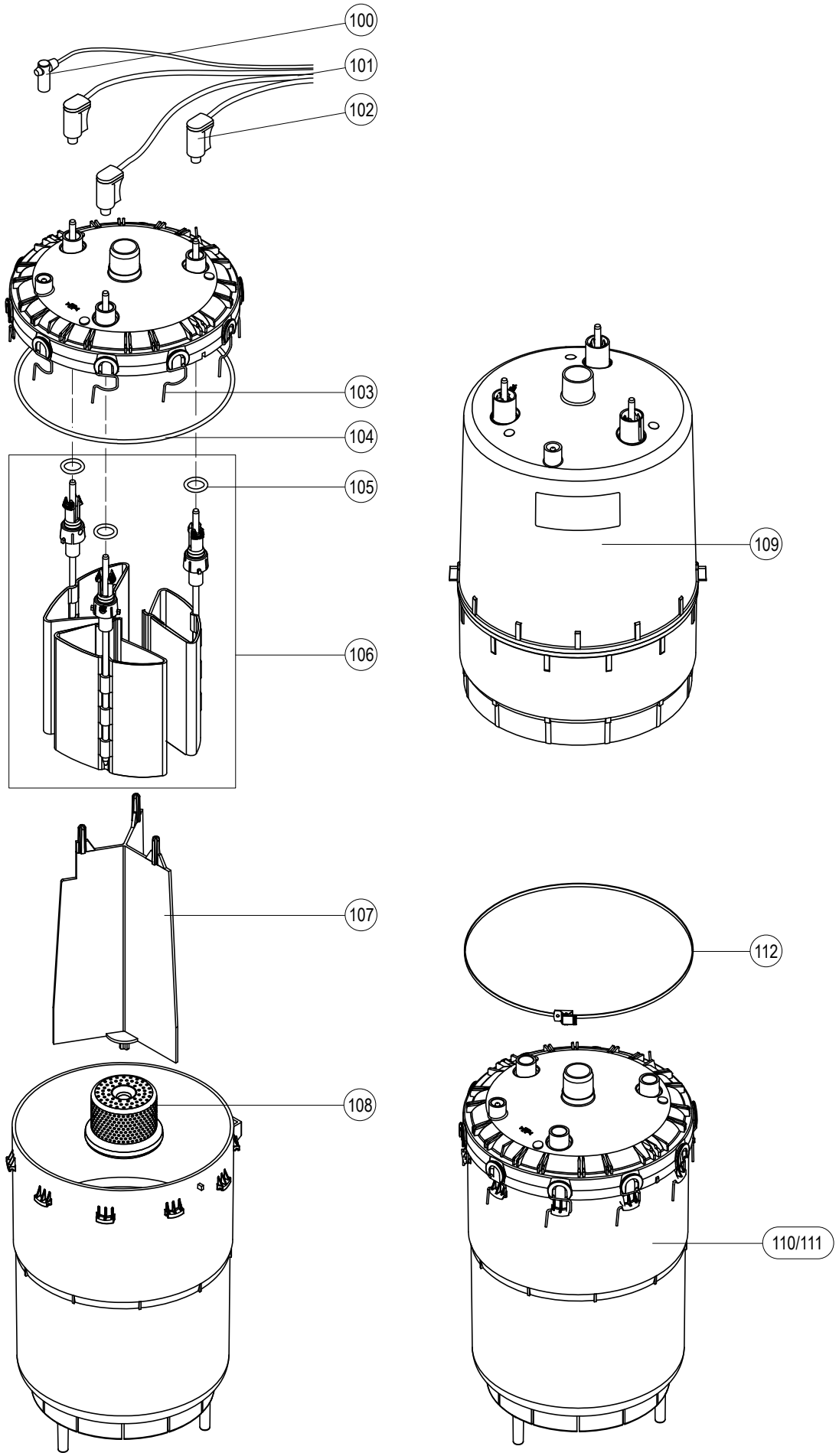
100
101
102
103
104
105
106
107
108
109
110/111
112

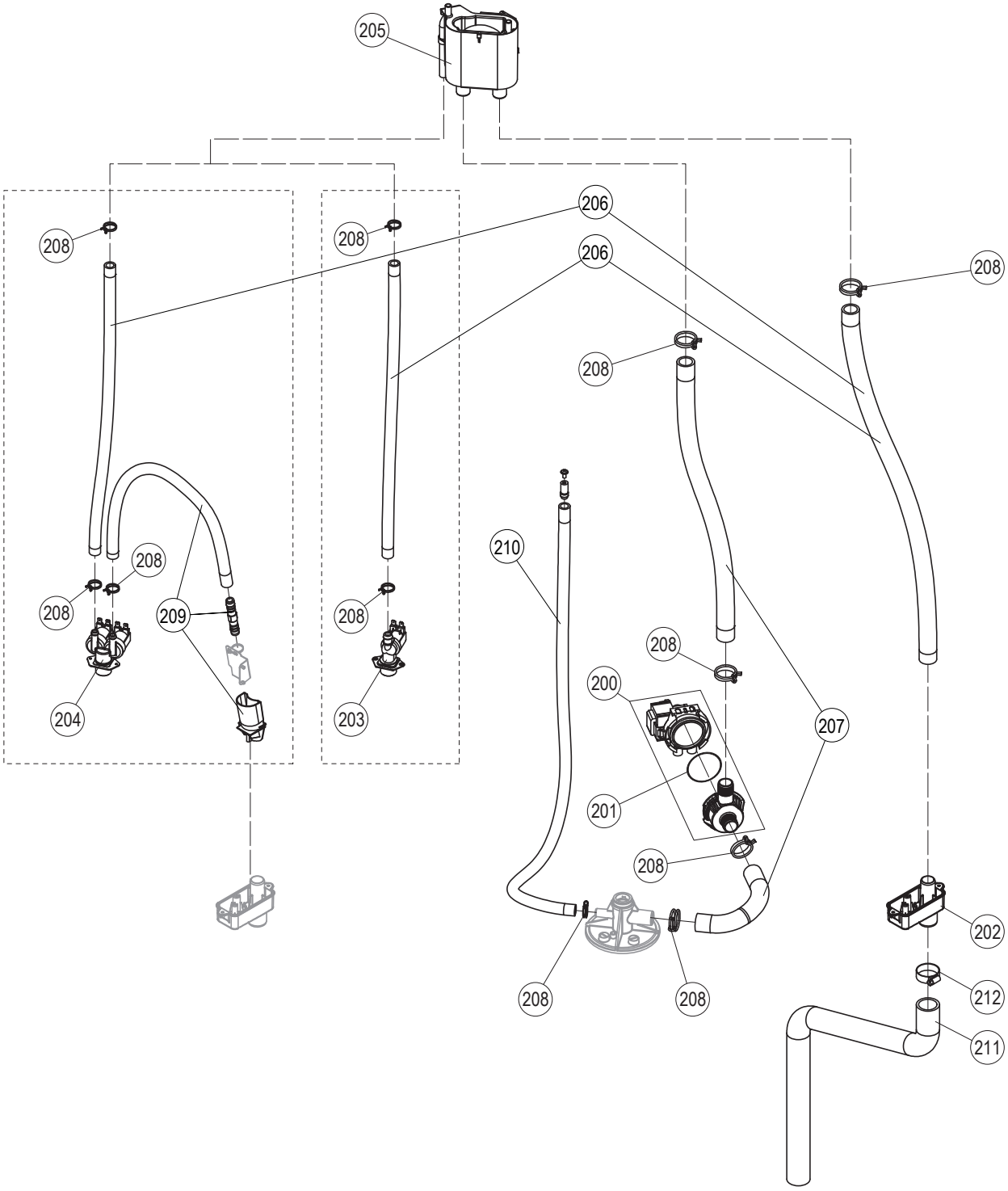
205
206
206
208
208
208
208
208
208
208
208
208
208
208
208
209
210
200
201
207
202
212
211
204
203

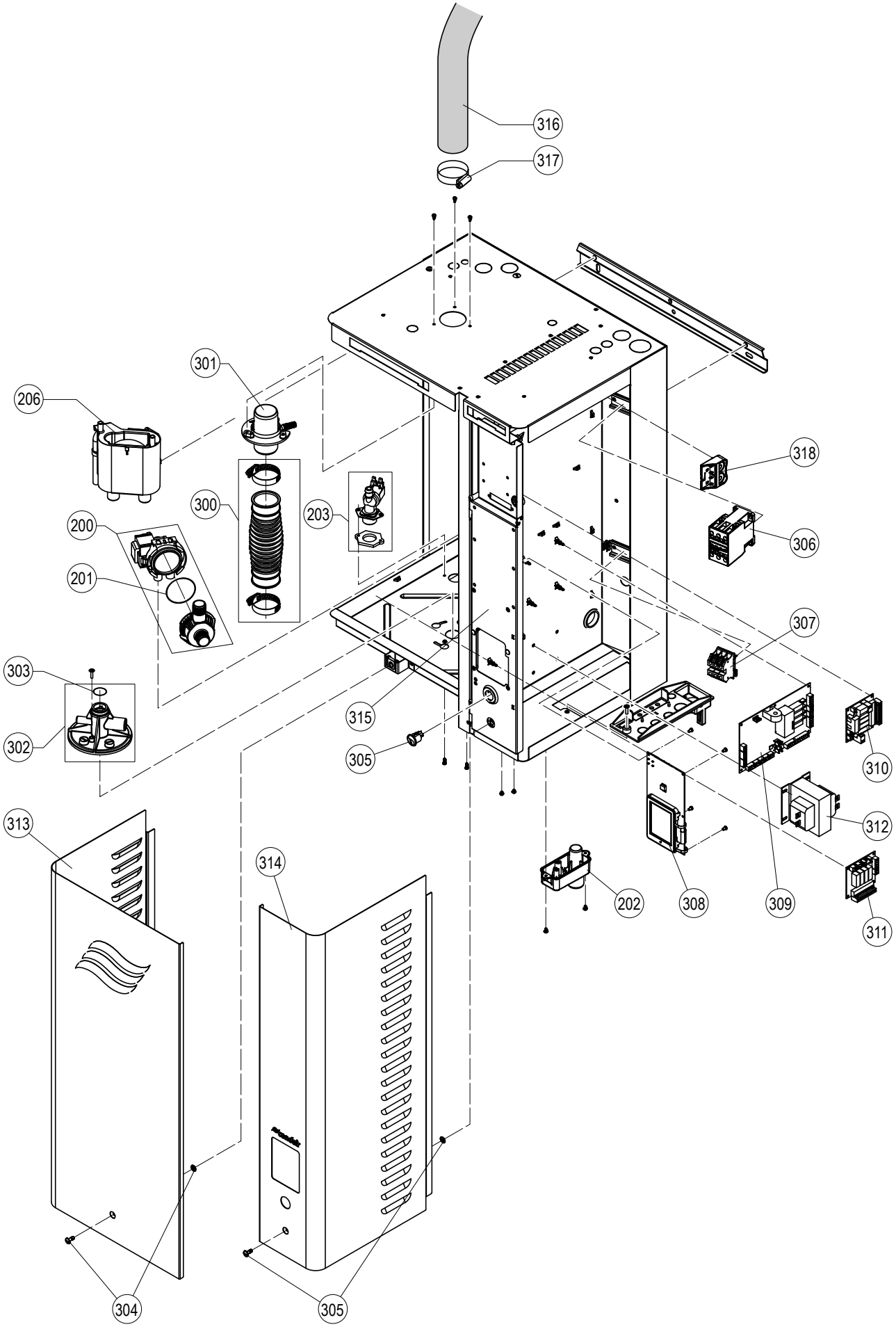
316
317
301
206
318
300
203
306
200
201
307
303
315
302
305
310
312
313
314
202
308
309
311
304
305

BERATUNG, VERKAUF UND SERVICE:

CH94/0002.00

Condair Group AG
Gwattstrasse 17, 8808 Pfäffikon SZ, Switzerland
Phone +41 55 416 61 11, Fax +41 55 588 00 07
info@condair.com, www.condairgroup.com